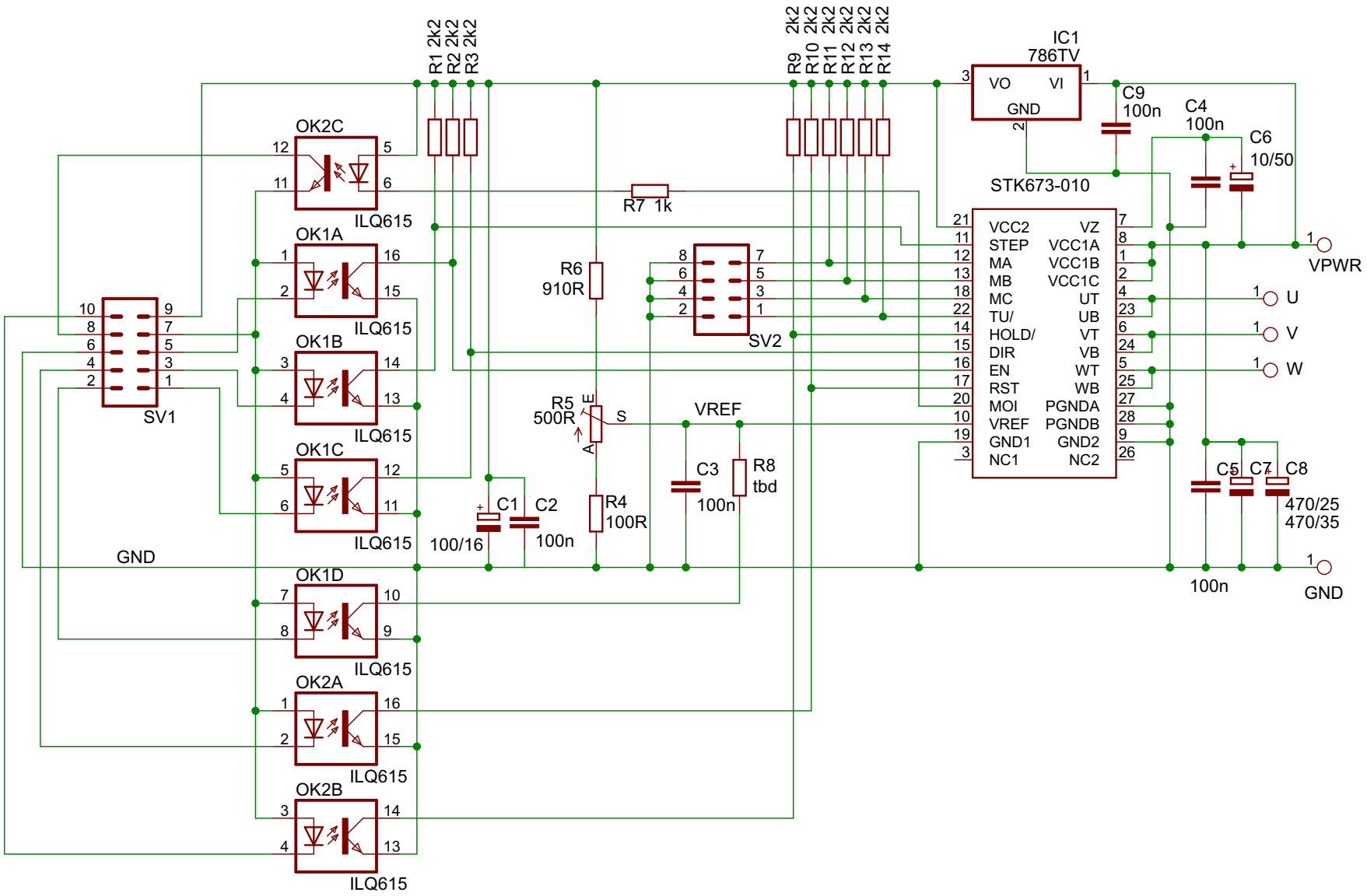

29-11-2013 10:26:26 f=1.20 E:\Projecten\2x_Meten_Gereedschap\2200__ONDERHANDEN\2215_MotorDrives\3ph\STK673.sch (Sheet: 1/1)